ForestPioneer

www.forestpioneer.com

LOGSET HYBRID

TECNOLOGÍA HÍBRIDA EN MAQUINARIA FORESTAL

LOGSET

CONTENIDO

ForestPioneer
www.forestpioneer.com

LOGSET HYBRID

- Presentación de la empresa Forest Pioneer
- Presentación de la empresa Logset Oy
- Tecnología híbrida en procesadoras de ruedas
- La experiencia híbrida – Feedback

MAQUINARIA PARA EL SECTOR FORESTAL

ForestPioneer

www.forestpioneer.com

LOGSET HYBRID

LOGSET

HYBRID TECHNOLOGY IN FOREST MACHINES

OBJETIVOS DE LA MECANIZACIÓN EN EL SECTOR FORESTAL

- SEGURIDAD: Reducir el riesgo de accidentes
- CALIDAD: Calidad constante de las trozas obtenidas
- PRODUCTIVIDAD: Producción elevada y constante (pap, ase)
- RENTABILIDAD: Suplir la falta y el elevado coste de elaboración manual
- GESTIÓN: Facilitar la gestión de personal en las empresas

FOREST PIONEER & LOGSET Oy

ForestPioneer

www.forestpioneer.com

LOGSET HYBRID

Forest Pioneer como distribuidor de Logset Oy en España desde hace 10 años.

LOGSET

HYBRID TECHNOLOGY IN FOREST MACHINES

LOGSET Oy

ForestPioneer

www.forestpioneer.com

Logset es un fabricante de maquinaria forestal.

La sede se localiza cerca de Vaasa, en Finlandia.

Sus productos son reconocidos como:

- **Productivos**
- **Bajo consumo de combustible**
- **Durables**

Logset fue el fabricante que sacó al mercado la primera procesadora híbrida en el año 2016.

LOGSET

HYBRID TECHNOLOGY IN FOREST MACHINES

DISTRIBUCIÓN

ForestPioneer

www.forestpioneer.com

LOGSET HYBRID

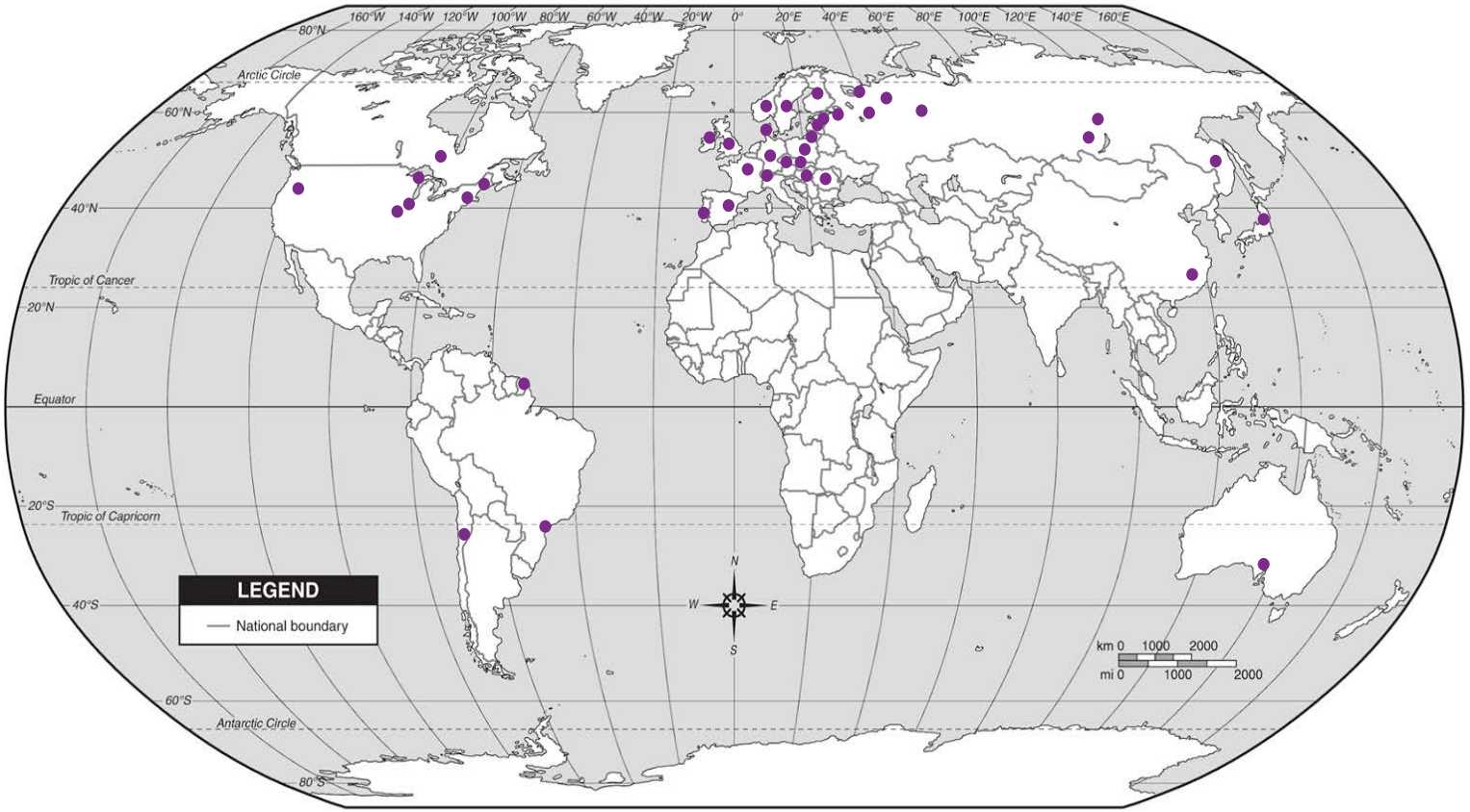

LOGSET

HYBRID TECHNOLOGY IN FOREST MACHINES

HISTORIA

ForestPioneer
www.forestpioneer.com

1976
Se creó Norcar

1992: Oy LOGSET Ab
Se creó Logset debido a cambio de propietario.
Kristian Sten, Gustav Franzén, Seppo Koskinen compraron Norcar.

2005
70 % de la empresa se vendió a inversores de capital finlandeses. Logset pasó a formar parte de Pilomac group.

2012: LOGSET Oy
Fusión entre Logset el grupo Pilomac. Logset continúa hoy en día como empresa independiente.

La MISIÓN de Logset hoy:
Dar soluciones a una explotación forestal más sostenible

LOGSET
HYBRID TECHNOLOGY IN FOREST MACHINES

PRODUCTOS

ForestPioneer

www.forestpioneer.com

7 x PROCESADORAS

TOC 2

SISTEMA DE OPERACIÓN

7 x AUTOCARGADORES

TOC-MD 2

SISTEMA DE CONTROL

7 x CABEZALES

SIMULADOR

LOGSET

HYBRID TECHNOLOGY IN FOREST MACHINES

LOGSET 12H GTE HYBRID

ForestPioneer

www.forestpioneer.com

LOGSET HYBRID

Logset sacó al mercado en **2016** la **primera** procesadora forestal híbrida en el mundo

LOGSET

HYBRID TECHNOLOGY IN FOREST MACHINES

LOGSET 8H GTE HYBRID

ForestPioneer

www.forestpioneer.com

Logset sacó al mercado el **segundo** modelo de procesadora híbrida en **Mayo 2019!**

LOGSET HYBRID

LOGSET

HYBRID TECHNOLOGY IN FOREST MACHINES

ForestPioneer

www.forestpioneer.com

TECNOLOGÍA HÍBRIDA EN MAQUINARIA FORESTAL

HACIA UNA SELVICULTURA MÁS LIMPIA

LOGSET

HYBRID TECHNOLOGY IN FOREST MACHINES

VENTAJAS

ForestPioneer

www.forestpioneer.com

LOGSET HYBRID

LOGSET

HYBRID TECHNOLOGY IN FOREST MACHINES

Idea básica

ForestPioneer
www.forestpioneer.com

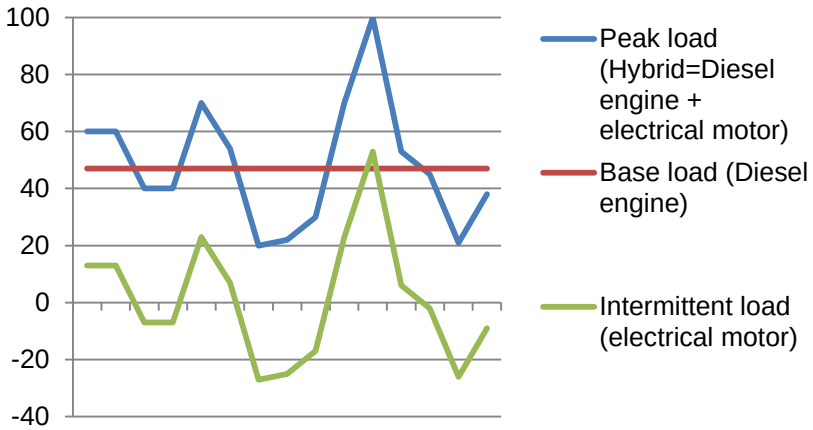

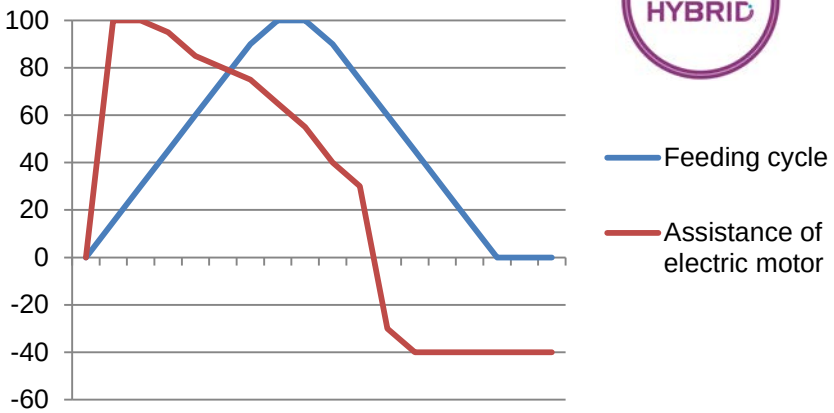

- Los picos de carga pueden variar bruscamente cuando la procesadora está trabajando
- Tradicionalmente la dimensión del motor diesel se ha basado en los picos de carga
- Combinando el motor diesel con la tecnología híbrida, éste puede tener un tamaño más “estándar”
- Esto permite menos consumo de combustible, menos emisiones, y por tanto, menos ruido sin comprometer el funcionamiento de la máquina.

DISEÑO DEL GENERADOR ELÉCTRICO

ForestPioneer
www.forestpioneer.com

LOGSET HYBRID

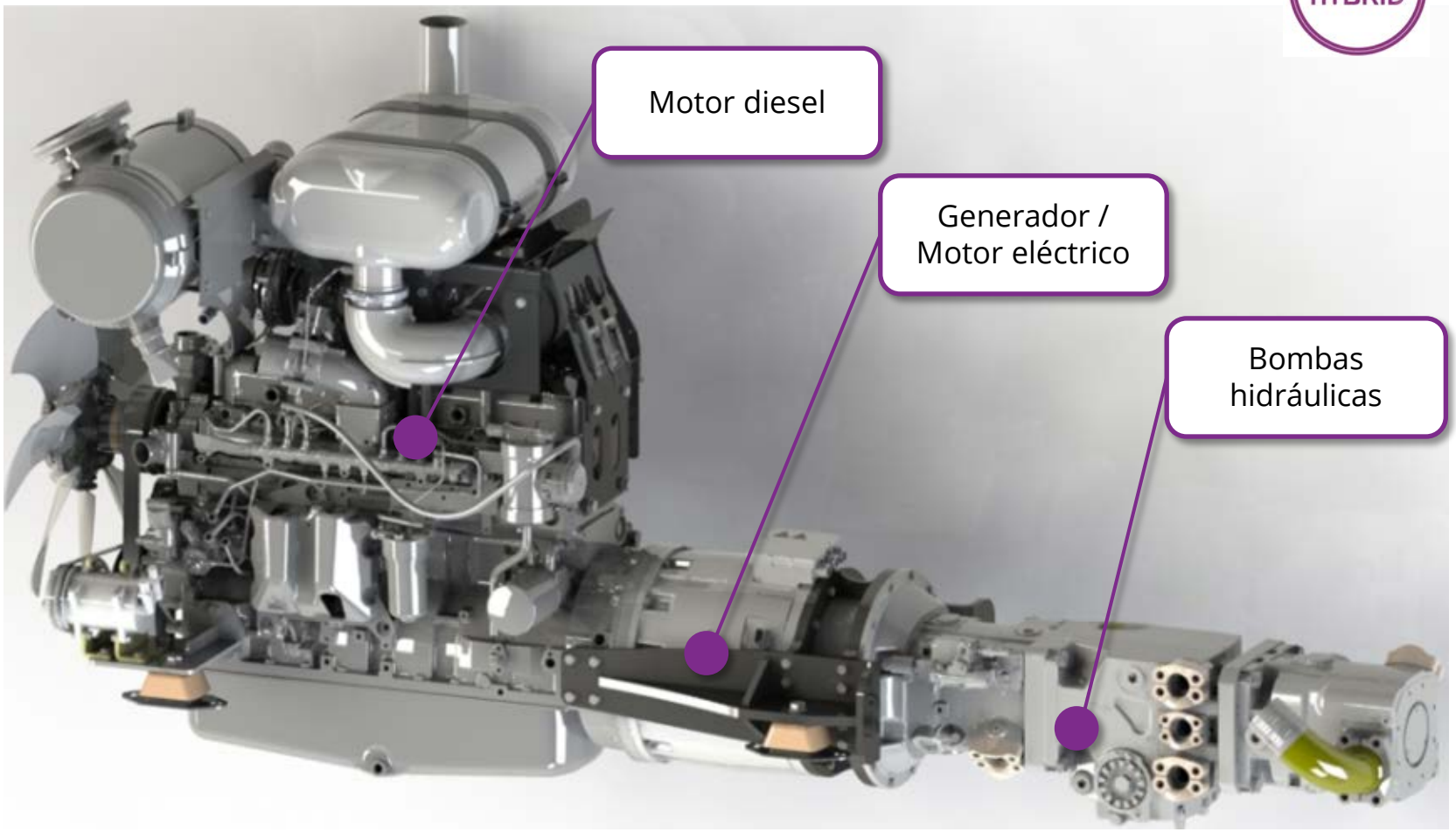

LOGSET
HYBRID TECHNOLOGY IN FOREST MACHINES

DISEÑO DEL POWERPACK HÍBRIDO

ForestPioneer
www.forestpioneer.com

LOGSET HYBRID

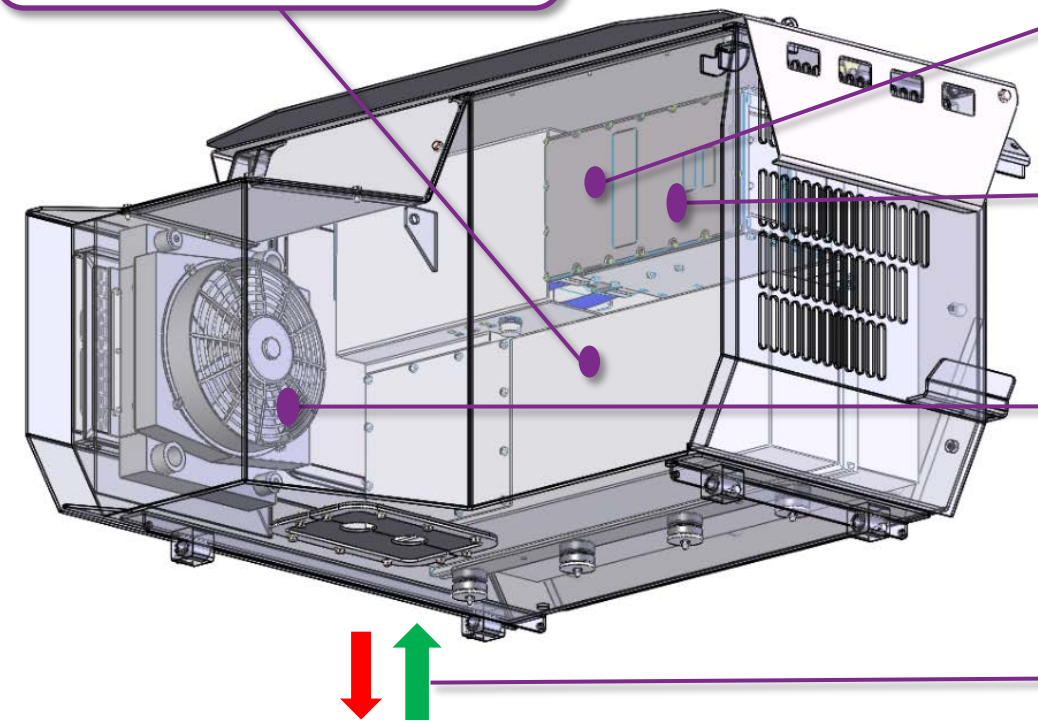

Super capacitor:
Reserva de energía

DC convertidor
AC <-> DC 400 -750 V

GCU Generator Control unit

Sistema de enfriamiento

Cables de alto voltaje AC

LOGSET
HYBRID TECHNOLOGY IN FOREST MACHINES

DISEÑO DE SISTEMA HÍBRIDO COMPLETO

ForestPioneer

www.forestpioneer.com

LOGSET HYBRID

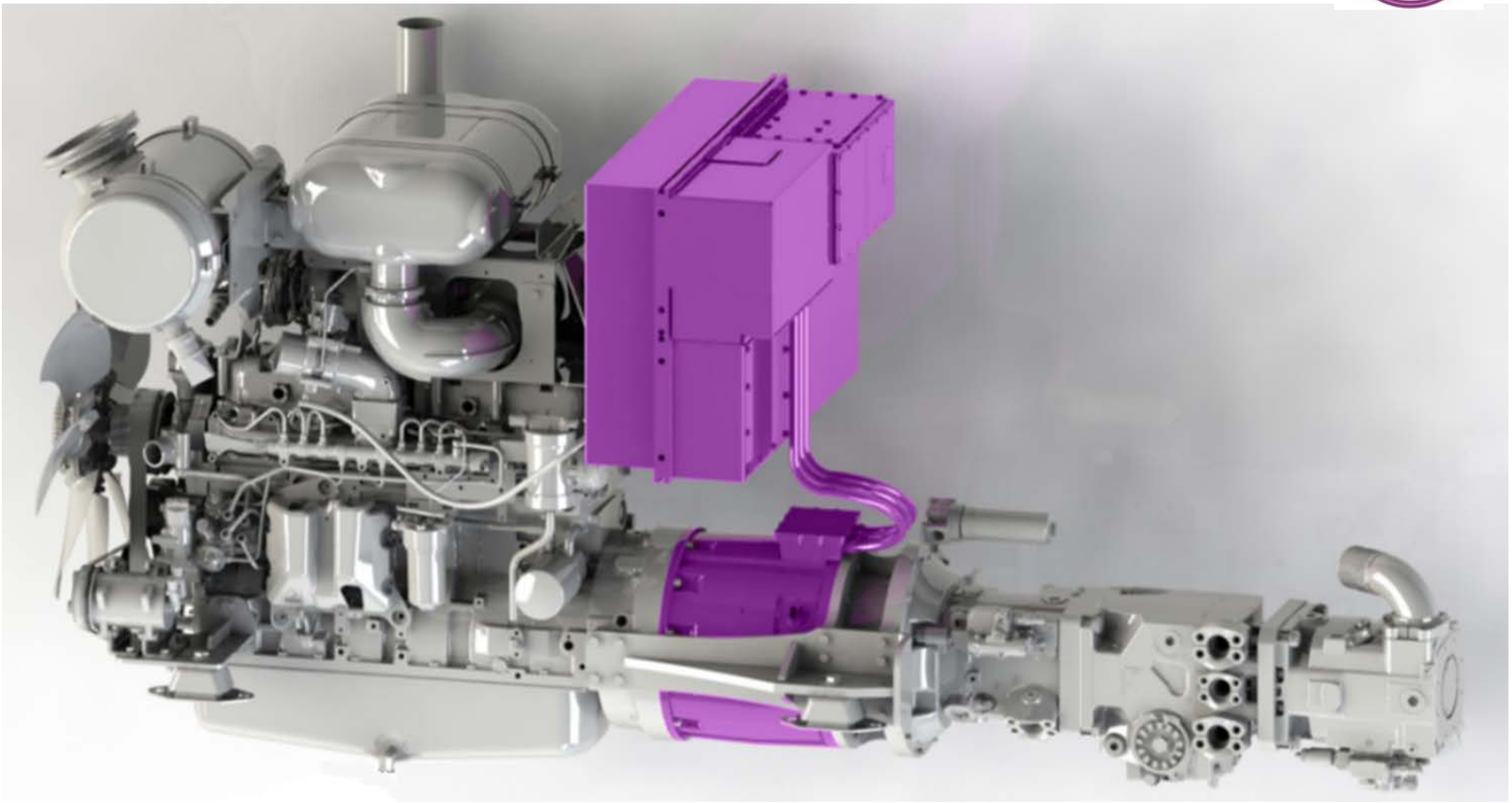

LOGSET

HYBRID TECHNOLOGY IN FOREST MACHINES

DATOS TÉCNICOS: LOGSET 12H GTE HYBRID

ForestPioneer
www.forestpioneer.com

LOGSET HYBRID

Motor Diesel

• Potencia a 2100 rpm	205 kW (~280 cv)
• Potencia a 1900 rpm	220 kW (~300 cv)
• Par máx a 1500 rpm	1200 Nm (~885 ft lb)

Potencia combinada = Generador + motor eléctrico

• Max Potencia a 2100 rpm:	175 kW (~240 cv) durante 4,5 s
• Potencia a 1500 rpm:	125 kW (~170 cv) durante 6 s
• Par máx a 100-2100 rpm	800 Nm (~590 ft lb)

Sistema Híbrido, motor + motor eléctrico

• Max potencia a 2100 rpm	380 kW **(~510 cv**) durante **4,5 s**
• Potencia a 1500 rpm	313 kW (~425 cv) durante 6 s
• Par máx a 1500 rpm	**2000 Nm** (~1475 ft lb)

LOGSET
HYBRID TECHNOLOGY IN FOREST MACHINES

DATOS TÉCNICOS: LOGSET 8H GTE HYBRID

ForestPioneer

www.forestpioneer.com

LOGSET HYBRID

NEW PRODUCT

Motor Diesel

- Potencia máx a 1700 rpm — 214 kW (~290 cv)
- Par máx at 1500 rpm — 1280 Nm

Generador / motor eléctrico

- Potencia máx a 1900 rpm: — 100 kW (~130 hp) durante 8s
- Potencia máx a 1500 rpm: — 78 kW (~105 cv) durante 10s
- Par máx a 100-2100 rpm — 500 Nm

Sistema híbrido, motor + motor eléctrico

- Potencia máx a **1900 rpm** — 310 kW **(~420 cv**) durante **8s**
- Potencia máx a 1500 rpm — 280 kW (~375 cv) durante 10 s
- Par máx a 1500 rpm — **1780 Nm**

VENTAJAS DE LA 12H GTE y DE LA 8H GTE HYBRID

ForestPioneer
www.forestpioneer.com

12H GTE HYBRID

- Potencia máx a **2100 rpm**
  ~510 cv durante **4,5 s**
- Par máx a 1500 rpm
  2000 Nm
- Gran tamaño con capacidad para usar un cabezal procesador TH85
- Gran potencia instantánea para fuertes esfuerzos

IDEAL PARA TRABAJOS DE GRAN DIMENSIÓN

8H GTE HYBRID

LOGSET HYBRID

NEW PRODUCT

- Potencia máx a **1900 rpm**
  ~420 cv durante **8s**
- Par máx at 1500 rpm
  1780 Nm
- Máquina más compacta y ágil con capacidad de llevar un cabezal procesador TH75
- Potencia instantánea y prolongada para absorber los picos de carga más tiempo

IDEAL PARA TRABAJOS MEDIOS-GRANDES

LOGSET
HYBRID TECHNOLOGY IN FOREST MACHINES

LA EXPERIENCIA HÍBRIDA

ForestPioneer

www.forestpioneer.com

LOGSET HYBRID

LOGSET

HYBRID TECHNOLOGY IN FOREST MACHINES

FEEDBACK DE CLIENTES

ForestPioneer

www.forestpioneer.com

LOGSET HYBRID

"La procesadora híbrida consume bastante menos combustible"

"Cuando uso muchas funciones a la vez, realmente noto la máquina sin problema"

"La procesadora híbrida es mucho más eficiente"

"Compraría otra híbrida sin duda "

"La mejor solución disponible hoy en día para preservar el medio ambiente sin comprometer la productividad"

"La procesadora híbrida es una solución fantástica"

"El sistema híbrido prácticamente no tiene mantenimiento"

LOGSET

HYBRID TECHNOLOGY IN FOREST MACHINES

ForestPioneer
www.forestpioneer.com

¡MUCHAS GRACIAS!

Iratxe Zorraquino
FOREST PIONEER SL
Tel.: +34678407948
Email: iratxe.zorraquino@forestpioneer.com

www.logset.com

LOGSET
SIMPLY BETTER